STABILA®

...sets standards

Receiver REC 300 Digital

RUS Инструкция по обслуживанию

GEOOPTIC www.geooptic.ru

Инструкция по обслуживанию

STABILA REC 300 Digital представляет собой простой в обслуживании ресивер для быстрой регистрации ротационных лазерных лучей. С помощью ресивера REC 300 Digital производится прием лазерных лучей от ротационных лазерных приборов, даже если они уже становятся невидимыми для человеческого глаза. Индикация расстояния к позиции «на линии» выполняется в качестве измерительного значения в цифровой форме.

Мы постарались объяснить обращение с прибором и принцип его работы по возможности, как можно яснее и понятней. Если же, несмотря на это у Вас появятся вопросы, то в любое время Вы можете получить консультацию по следующему телефонному номеру: 0049 / 63 46 / 3 09-0

Элементы прибора

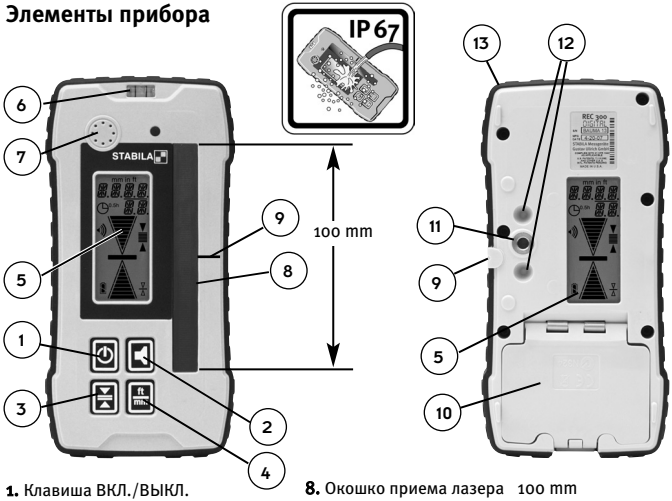

1. Клавиша ВКЛ./ВЫКЛ.

2. ТКлавиша громкости.

3. Клавиша точности

4. Клавиша единицы измерения

5. Индикация

6. Уровень

7. Звуковой сцгнал

8. Окошко приема лазера 100 mm

9. Маркировки «на линии»

10. Крышка секции батареек

11. Установочная резьба зажимов

12. Направляющие отверстия

13. Защита от ударов

Включение

Нажмите клавишу ВКЛ.ВЫКЛ. (1). Звуковой сигнал и короткая вспышка системы индикации подтверждают включение прибора. Теперь осуществляется самокалибровка.

1.

Клавиша ВКЛ./ВЫКЛ.

2. CAL

Автоматическая калибровка

Для выключения необходимо один раз коротко нажать на клавишу ВКЛ./ВЫКЛ (1). Если прибор не используется, то он автоматически выключается через 30 минут.

Индикация разницы высоты: аналоговая

20 ступеней индикации показывают разницу по отношению к середине лазерных линий. Центральная отметка показывает позицию REC 300 Digital «на линии». Стрелка становится больше с увеличением расстояния от позиции «на линии».

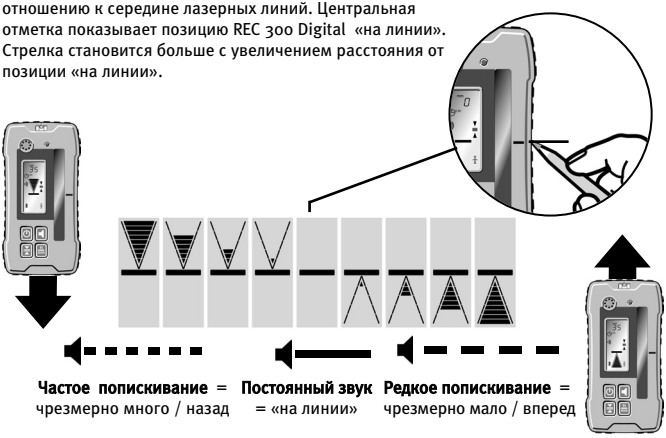

Звуковые сигналы

Настойка громкости

Нажатие клавиши несколько раз (2) производит изменение громкости звука: громко (a), тихо (b) или выключен.

2 В рабочем режиме без звука короткий писк подтверждает прием лазерного луча.

(a)

(b)

Индикация разницы высоты: цифровая

Индикация расстояния к позиции «на линии» производится в форме цифр

Измерительный режим

Настройка точности

2x

Клавиша точности

Выполняется непрерывная индикация символов

Индикация появляется только на короткое время

~ 1 sec

Точно	Приблизительная точность
± 1,0 mm	± 5,0 mm
± 0,05 in	± 0,2 in
± 1/16 in	± 1/4 in
± 0,005 ft	± 0,02 ft

После выключения прибора выбранная настройка сохраняется в ЗУ.

Настройка единицы измерения

Индикация появляется только на короткое время ~ 1 sec

2x

Клавиша единицы измерения

mm MM in IN in FRACT ft FT

После выключения прибора выбранная настройка сохраняется в ЗУ.

Замена батареи

Показание

Полностью: батарейки Заряженны

Полузаряженны: Предупреждающ ий сигнал

Разряженны: Енергия еще ~ на 30 минут

Мигает: батарейки заменить !

Откройте крышку кармана батарей (10) по направлению стрелки. Вставьте новые батарейки согласно символу.

2 x 1,5V
ячейки миньон, щелочные,
габариты AA, LR6

Mignon
AA
LR6

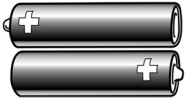

Вынуть батарею в случае продолжительного простоя.

Крышка секции батареек: водонепроницаемая, за счет запрессовки крышки на уплотнение обеспечивается водонепроницаемость и защита от проникновения пыли. IP67

Зажимы

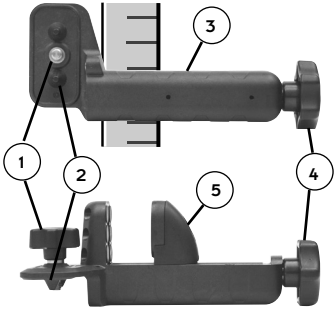

1. Крепежные винты – для крепления на задней стороне ресивера

2. Направляющие конусы – предоставляют помощь для быстрого и надежного крепления зажимов на ресивере.

3. Точка отсчета для считывания:

4. Установочные винты: путем завинчивания производится крепление и/или снятие зажимов вместе с ресивером на измерительной планке.

5. Передвижные зажимные колодки – для фиксирования на измерительной планке.

Уход и техуход

Очистка: пожалуйста, не удаляйте пыль или загрязнение на окошках ресивера или системы индикации с помощью сухой тряпки или грубого материала. Мы рекомендуем использовать мягкую тряпку, не агрессивное очистительное средство и воду.
Если это необходимо, прибор можно на короткое время окунуть в воду, промыть под водой или обмыть водой из шланга под невысоким давлением. Не используйте другие жидкости, кроме воды и средства для очистки стекол, та как в противном случае могут быть повреждены поверхности из пластмассового материала.

Недопустимые рабочие режимы

- эксплуатация без соблюдения рабочих указаний.
- эксплуатация за пределами области применения.
- открытие ресивера, за исключением секции батареек.
- изменение или реконструкция продукта.

Указания

- Сотрудники, которые работают с этим ресивером, должны прочитать и понять данное руководство по применению и в случае передачи ресивера другим сотрудникам следить за тем, чтобы и они соблюдали это условие.
- Периодическое осуществление калибровочных и контрольных измерений, в особенности после работы в жестких эксплуатационных условиях, а также до и после выполнения важных измерительных операций.

- Установка и выравнивание лазерного прибора:
При установке лазерного прибора обратите Ваше внимание на то, чтобы не возникало нежелательное отражение лазерного луча на рефлекторных поверхностях.
Такие виды отражения могут регистрироваться ресивером и обусловить неправильные результаты!

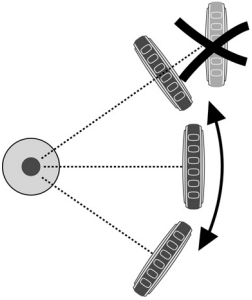

Технические данные

Точность	Точно:	± 1,0 mm	0,05 in	1/16 in	0,5/100 ft
	Приблизительная точность:	± 5,0 mm	0,20 in	1/4 in	2,0/100 ft
Спектр приема:		610 nm - 780 nm			
Звуковой сигнал:		громко: ~ 105 dBA		тихо : ~ 85 dBA	
Батареи:		2 x 1,5V ячейки миньон, щелочные, габариты AA,LR6			
Длительность эксплуатации:		70 часов			
Автоматическое выключение:		30 минуты			
Ьzemi hymřrsňklet:		-20°C до +60°C			
Диапазон температурыхранения:		-40°C до +70°C			

Мы оставляем за собой право на технические изменения

Гарантийные условия

Фирма STABILA предоставляет по дефектам и отсутствию гарантийных качеств прибора, обусловленным дефектами материала или же дефектами при изготовлении, на срок 24 месяцев с момента покупки. Устранение дефектов производится по усмотрению фирмы посредством ремонта или же замены прибора. Других претензий фирма STABILA не принимает.
За дефекты из-за ненадлежащего обращения с прибором (например, повреждение при падении, работа на неправильном напряжении/виде тока, применение неподходящих источников питания), а также при изменениях в приборе, произведенных покупателем или же третьими лицами, фирма ответственности не несет.
На явления естественного износа и незначительные дефекты, которые не оказывают существенного влияния на работу прибора, гарантия также не распространяется.
Пожалуйста, предъявляйте возможные гарантийные претензии, передавая заполненный гарантийный бланк (см. последнюю страницу) вместе с прибором через Вашего продавца.